15mm厚 TBBL 3/3

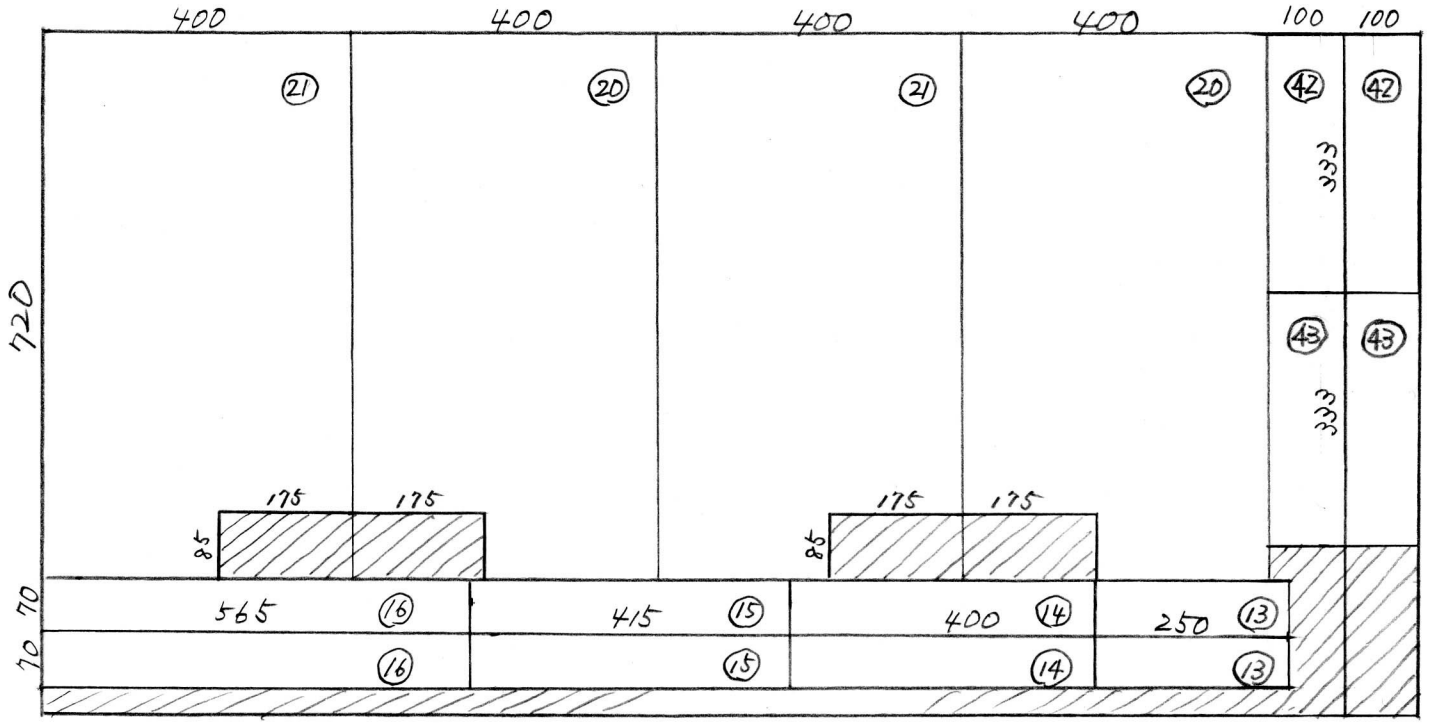

15mm厚

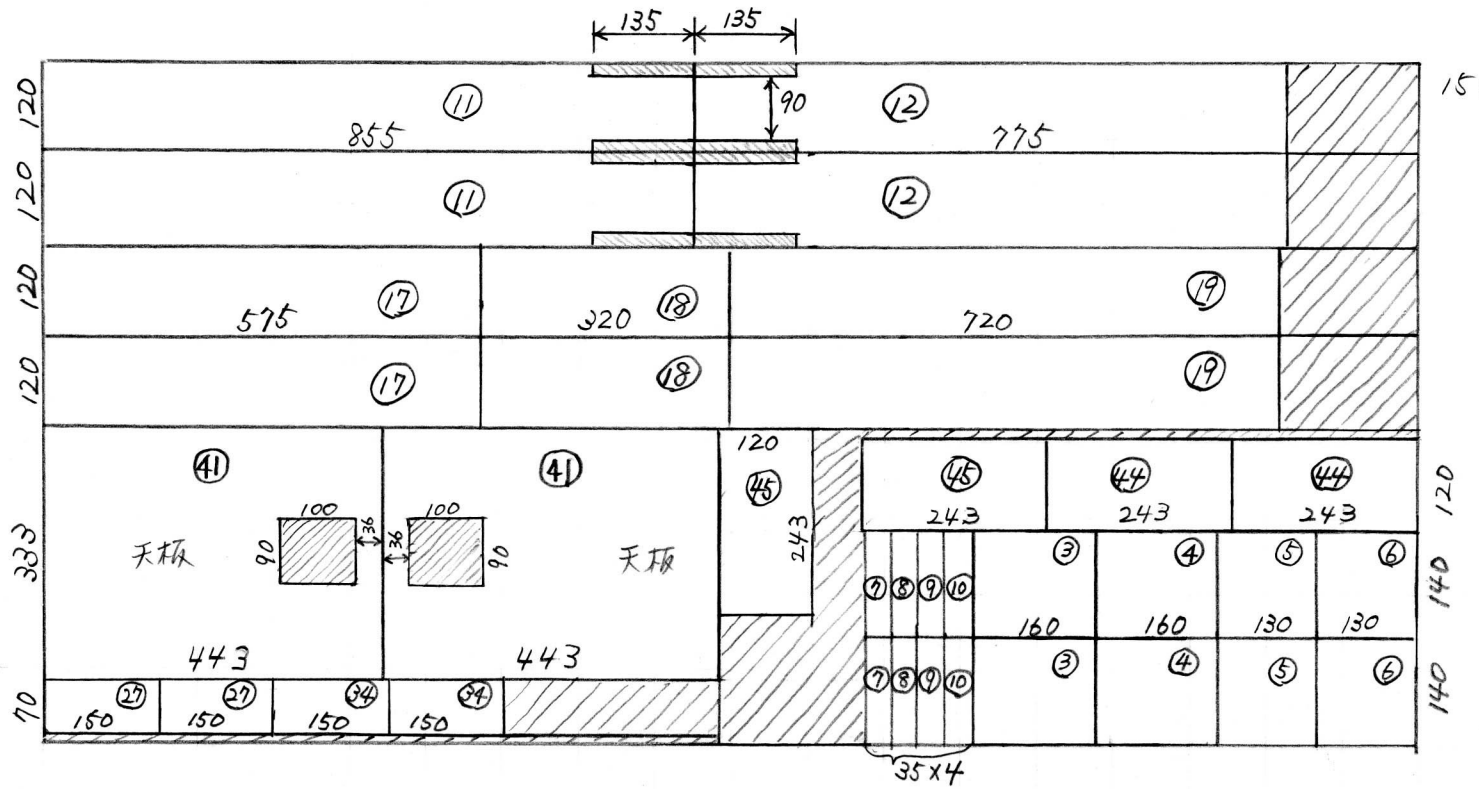
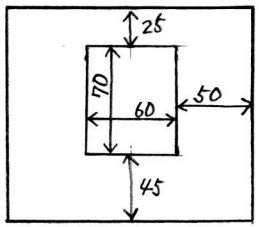
④の加工図