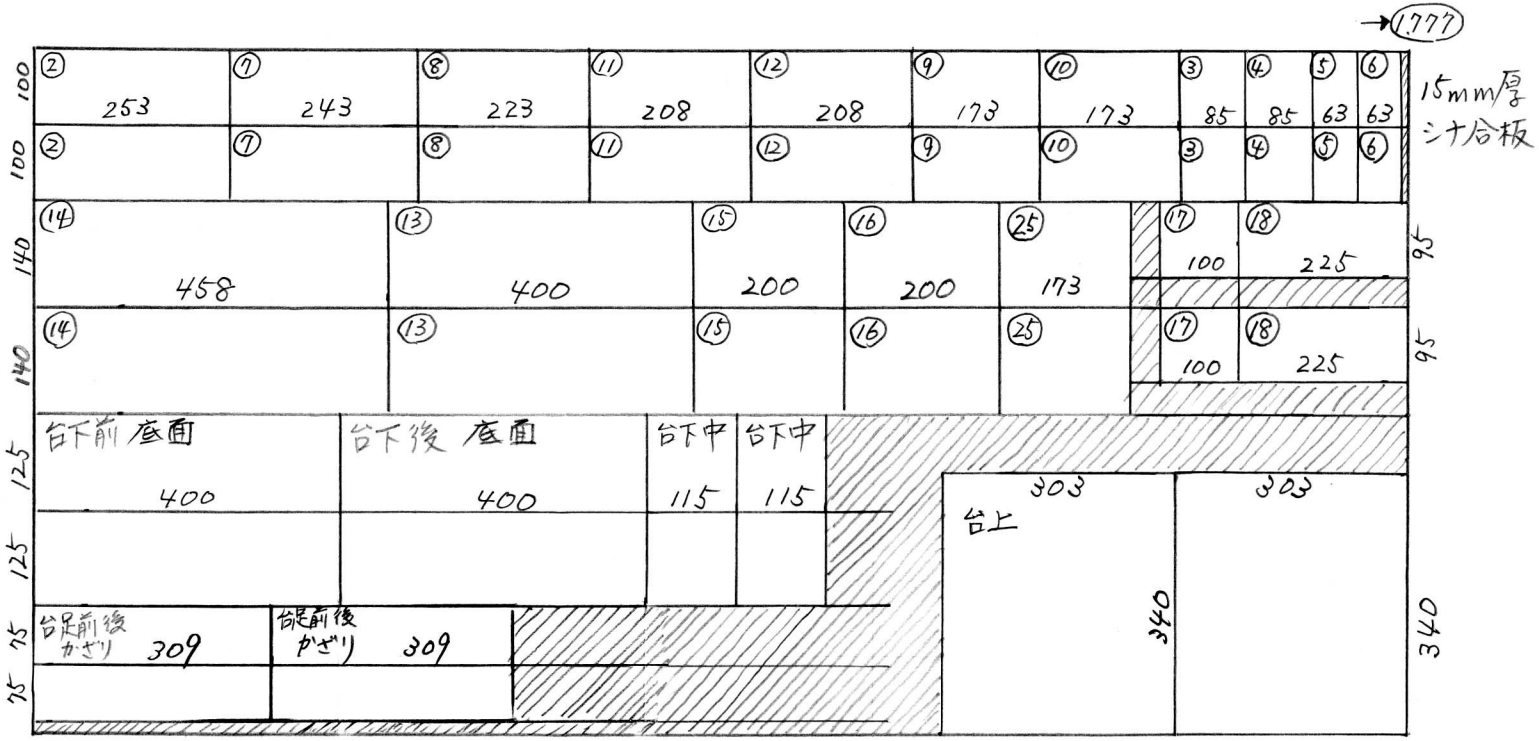
→1777
15mm厚
シナ合板
台下前 底面
台下後 底面
台下中
台上
台足前後
かざり
100
140
125
75
95
340
303
400
309
458
200
173
225
115
85
63

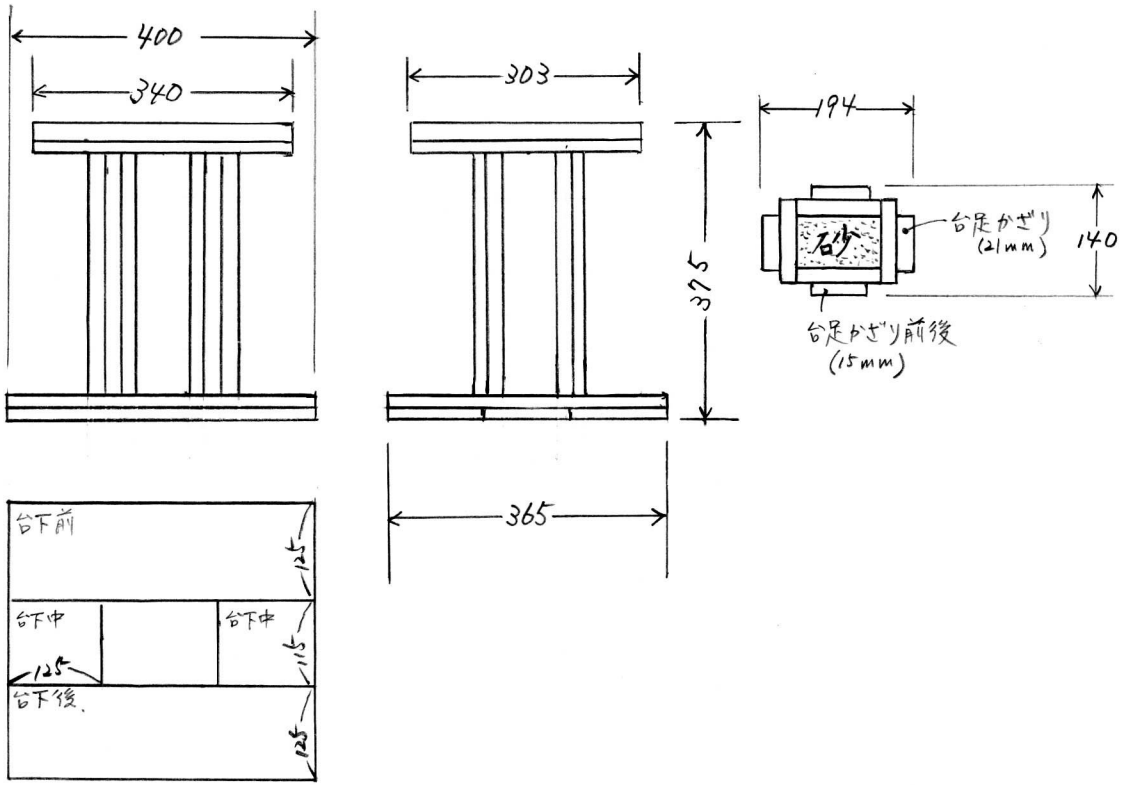
400
340
303
194
375
365
140
台足かざり
(21mm)
台足かざり前後
(15mm)
台下前
台下中
台下後
125